MP322X1

Volume utile	22 l
Famiglia	Microonde
Categoria	Da incasso
Installazione	Sottopensile
Alimentazione	Elettrico
Metodo di Cottura	Microonde con grill
Controllo	Elettronico

Programmi / Funzioni

N° funzioni	6
Grill largo	
Pizza	
Scongelamento a tempo	
Scongelamento a peso	
Microonde	
Microonde + grill	

Comandi

Display / Orologio	1 a LED	**N° manopole**	2
Comandi	Manopole	**Manopole**	Classica
Apertura	Tasto meccanico		

Opzioni

Programmatore Tempo	Elettronico	**Opzione Show Room Demo**	Sì
Opzioni di programmazione tempo	Inizio e fine	**Blocco Tasti/ Sicurezza Bambini**	Sì
Allarme acustico di fine cottura	Sì		

Caratteristiche Tecniche

Materiale della cavità	Acciaio Inox	**Apertura porta**	A bandiera
N° di luci	1	**N° vetri porta totale**	2
Tipo di luce	Incandescenza	**Termostato di sicurezza**	Sì
Potenza luce	20 W	**Sistema di raffreddamento**	Tangenziale
Base ceramica	Sì	**Schermo protettivo microonde**	Sì
Accensione luce all'apertura porta	Sì	**Interruzione microonde all'apertura della porta**	Sì
Tipo Grill	Resistenza	**Dimensioni utili interno cavità (hxlxp)**	220x350x280 mm
Grill basculante	Sì	**Potenza resa microonde**	850 W
Grill - Potenza	1250 W		

Dotazione Accessori Inclusi

Griglia	1	**Altro**	Kit manopole Selezione

Collegamento Elettrico

Dati nominali di collegamento elettrico	2700 W	**Frequenza (Hz)**	50 Hz
Corrente (A)	11 A	**Lunghezza cavo di alimentazione**	150 cm
Tensione (V)	220-240 V		

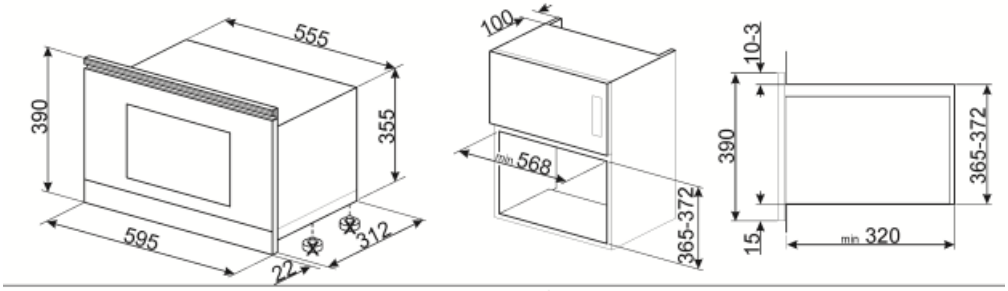

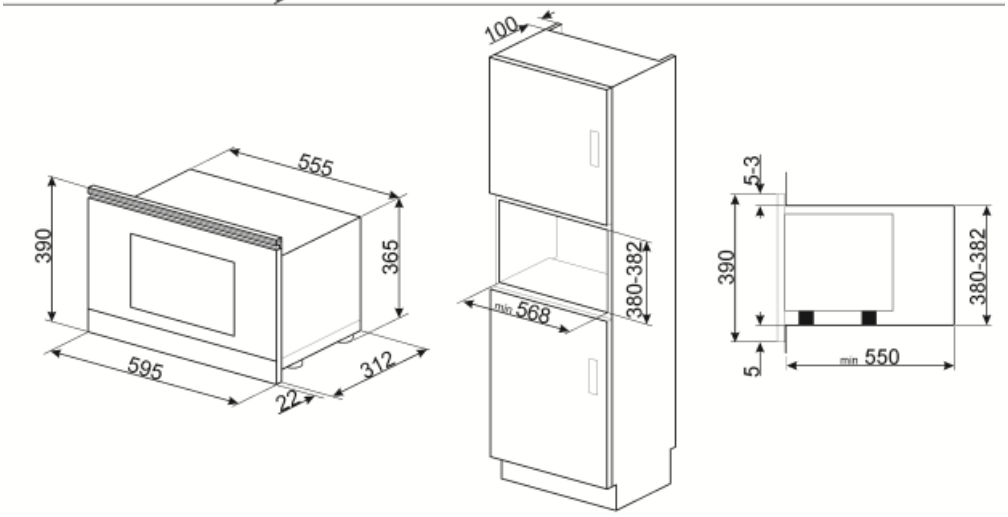

Accessori non inclusi

KITMP38

Listello per modificare l'altezza del prodotto da 39 cm a 38 cm

Glossario simboli

Base in vetroceramica: La base in vetroceramica nel forno a microonde non prevede la presenza del piatto girevole. Questa, diffondendo il calore in modo costante e direttamente dalla base, permette una cottura più uniforme e con un maggiore risparmio energetico. La superficie liscia garantisce anche una migliore e più immediata pulizia dell'interno.

Il forno a microonde permette di cucinare in tempi molto brevi e con un notevole risparmio di energia, non necessitando di preriscaldamento.

Scongelamento a peso: Funzione di scongelamento automatica. Si sceglie la tipologia di alimento da scongelare tra le categorie disponibili (CARNI - PESCE - PANE - DOLCI) Dopo aver inserito il peso dell'alimento , il forno definisce autonomamente il tempo necessario per il corretto scongelamento.

Grill: Calore molto intenso proveniente solo dall'alto da un doppio elemento riscaldante La ventola non è attiva. Consente di ottenere ottimi risultati di grigliatura e di gratinatura. Utilizzato a fine cottura conferisce una doratura uniforme alle pietanze.

Microonde + resistenza grill: l'utilizzo del grill determina una perfetta doratura della superficie dell'alimento. L'azione delle microonde consente invece di cucinare in tempi rapidi la parte interna dei cibi.

Grill basculante: La presenza di un grill basculante, sganciabile con facilità, consente di spostare la resistenza e pulire la parte superiore del forno con un semplice gesto.

Blocco comandi: L'opzione blocco comandi, presente su diverse tipologie di prodotti, permette di bloccare tutte le funzioni e i programmi impostati, nonché i comandi, per una totale sicurezza soprattutto in presenza di bambini.

Scongelamento a tempo: Funzione di scongelamento manuale. Al termine della durata impostata la funzione si interrompe.

Porta doppio vetro: Porta doppio vetro

Microonde: penetrando direttamente nel cibo, le microonde consentono di cucinare in tempi molto brevi e con un notevole risparmio di energia. Adatte per cuocere senza grassi, sono inoltre indicate per scongelare ed anche per riscaldare i cibi, mantenendone intatti sia l'aspetto originario che la fragranza. Anche la funzione microonde può essere combinata con le funzioni tradizionali, con tutti i vantaggi che ne derivano. Ideale per tutti i tipi di cibi.

Funzione pizza: Questa funzione è appositamente dedicata per cuocere in tempi brevi la pizza, mediante l'utilizzo delle microonde. Per ottimizzare il risultato usare la funzione in combinazione al piatto Chef

Indica il volume utile della cavità del forno.